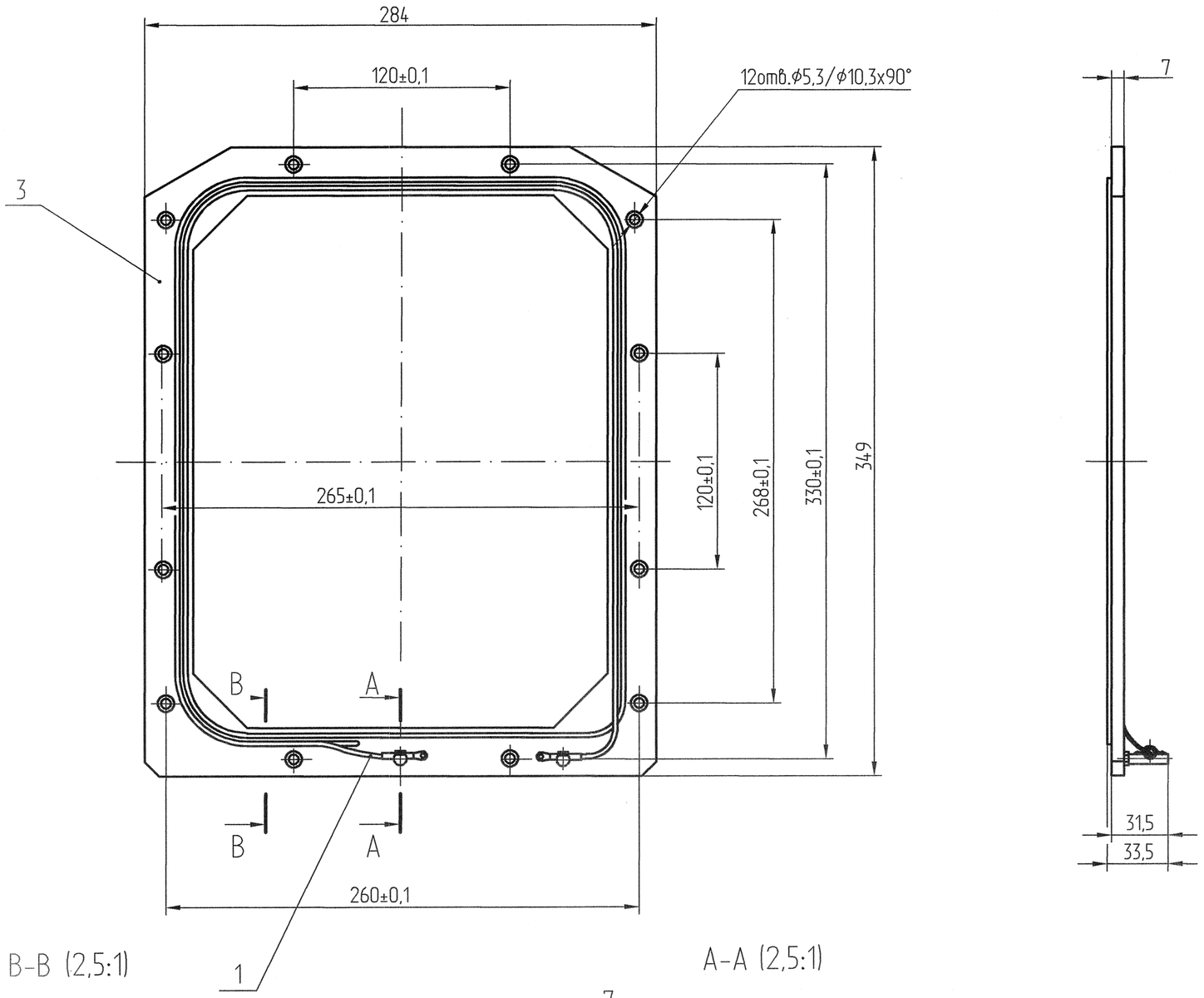

В-В (2,5:1)

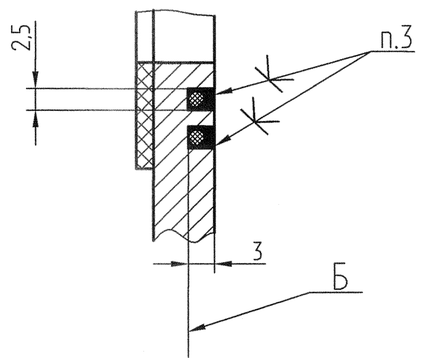

А-А (2,5:1)

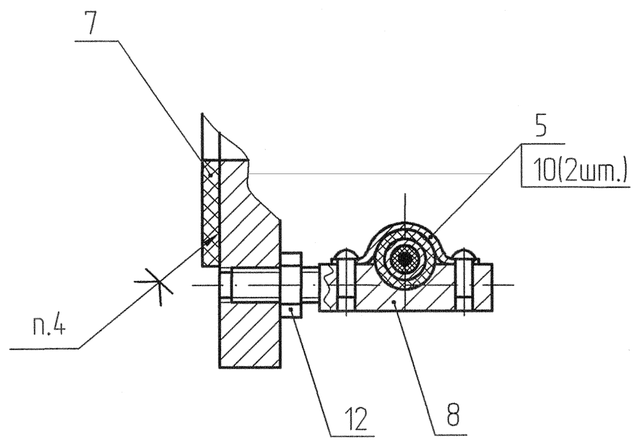

1. Размеры для справок.

2. Проложить электронагреватель поз.1 без натяжения в паз детали поз. 3 симметрично относительно стенок паза и заглубить до поверхности Б. Изоляция не должна быть нарушена.

3. Клей Эластосил 137-83 ТУ6-02-1237. Заполнить по всему объему паза.

4. Прокладку поз.7 ставить на клей ГИПК 23-12 ТУ38.403247-90.

5. Винты поз.10, стойки поз.8 стопорить по ОСТ 5Р.9307-97 вид 3.3.4Б Эмаль ЭП-51 серый ГОСТ 9640-85.

6. Проверить работоспособность в течение 30 минут при подаче напряжения питания 50 Гц (220±11) В.

7. Остальные ТТ по ОСТ4 ГО.070.015.

1	Зам.	АКЖИ.29357-10			АКЖИ.301251.139 СБ			
Изм.	Лист	№ докум.	Подп.	Дата				
Разраб.		Харченко		20.05.10	Крышка Сборочный чертеж	Лит.	Масса	Масштаб
Пров.		Булысов		25.05.10			0,32	1:2
Т.контр.		Григорьев		26.05.10		Лист	Листов 1	
Н.контр.		Терехова		21.6.10				
Утв.		Булысов		25.05.10				

Формат А2

Перв. примен. АКЖИ.301251.139

Справ. №

Подп. и дата

Инв. № дубл.

Взам. инв. № 326364

Подп. и дата 9.07.10

Инв. № подл. 331888